EATON | Holec

Xiria
24 kV Контролно-разпределителна уредба

Акценти

- Висока експлоатационна сигурност
- Не изисква поддръжка
- Надеждна визуална индикация на заземяването и на положението
- Екологичност
- Компактност
- Удобство при използване в автоматиката на подстанции
- Вакуумна технология

Eaton Electric B.V.

Eaton's electrical business е световен лидер в разпределението и осигуряването на високо качество на електроенергията, както и в областта на продукти и услуги за промишлена автоматика. Широко известните електрически продуктови линии на Eaton, включително Cutler- Hammer®, Moeller®, Powerware®, Holec®, MEM®, Santak® и MGE Office Protection Systems™, осигуряват по заявка на клиента решения за управление на силови вериги (PowerChain Management®) за нуждите на системите в центрове за данни, за клиентите от индустриалния, институционалния, държавния, комуналния, търговския или жилищния сектор в целия свят.

Eaton Corporation е компания, която предлага разнообразни решения за управление на електроенергията, с продажби, възлизащи на 15,4 милиарда щатски долара през 2008 година. Eaton е световен технологичен лидер в сферата на електрическите системи за осигуряване на качество, разпределение и управление на електроенергията ; на хидравлични компоненти и услуги за промишлено и мобилно оборудване; горивни, хидравлични и пневматични системи за въздушни и космически цели с гражданско и военно приложение; на силови агрегати и трансмисии за камиони и автомобили за осигуряване на висока производителност, икономия на гориво и безопасност. Eaton има приблизително 75 000 служители и продава продукти на клиенти в повече от 150 страни. За повече информация посетете www.eaton.com.

XIRIA : Интелигентното решение

Xiria е наименованието на ново поколение разпределителни устройства от Eaton Holec. Те притежават висока степен на експлоатационна сигурност и са подходящи за приложения до 24kV. Освен това устройствата Xiria са много компактни. Предлагат се във варианти с два, три или четири панела. Основната част на устройството и механизмите са поставени в напълно затворен корпус, който предпазва системата от влиянието на околната среда. Продуктовата гама предлага два основни варианта на панела:

- Вакуумен товаров прекъсвач за входни кабелни линии.
- Вакуумен автоматичен прекъсвач за защита на трансформатори и на кабелни връзки.

И двата варианта могат да бъдат реализирани в един блок с желаната от клиента конфигурация.

Xiria е изключително добре конструирана съвременна система. Така, в процеса на разработката е търсена съзнателно защита под формата на комбинация от прекъсвач и електронно реле. Този подход представлява модерна, сигурна и гъвкава алтернатива на защитата с предпазител.

Благодарение на това системата Xiria е много удобна за използване в автоматизирани разпределителни мрежи. Тези специфични характеристики правят Xiria лесна за използване система, която отговаря идеално на изменящите се изисквания към разпределението на електроенергията, както сега, така и в бъдеще.

Xiria не изисква поддръжка

Основните части, които са под напрежение и механизмите на системата Xiria са инсталирани в напълно затворен корпус. Така прахът, влагата и другите околни условия не могат да влияят върху работата на системата.
Комутационният механизъм е конструиран с минимален брой части и е предназначен, по-специално, за превключване след дълъг период на престой – по същия начин, както това се случва на практика. Нещо повече, механизмът не се нуждае от лубриканти, което допринася за експлоатационната му надеждност. Тъй като не изисква поддръжка, Xiria намалява значително разходите за проверка без да оказва неблагоприятно въздействие върху експлоатационната безопасност на разпределителната мрежа. Това е нещо, към което трябва да се стремим в днешния либерализиран пазар на електроенергия.

Корпус херметизиран за целия срок на експлоатация.

Xiria е искробезопасно устройство

Когато се изпълняват оперативни действия и работа с кабели, от жизнено важно значение е наличието на ясни индикации за състоянието. Когато става дума за безопасността на оперативния персонал, Eaton Holec не оставя нищо на случайността. Ето защо на Xiria са предвидени прозорчета на лицевата страна на устройството с помощта, на които може да се види непосредствено изолационното разстояние между кабела и шинната система. Може да се наблюдава видимо заземяване при късо съединение извършено от товаров прекъсвач и автоматичен прекъсвач.
Xiria е устройство с напълно затворен метален корпус и пофазно изолиране на основните части под напрежение. Това прави риска от вътрешно късо съединение минимален и същевременно, осигурява висока степен на безопасност и разполагаемост. Изпитаният от KEMA дъгоустойчив корпус също предлага допълнителна защита на оперативния персонал.

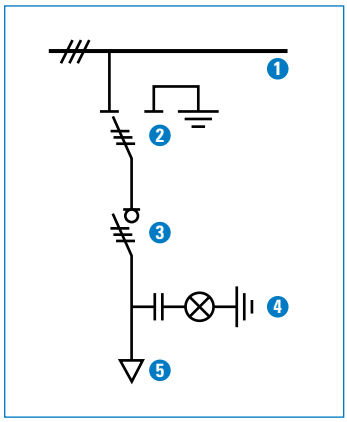

1. Шинна система
2. Шинен разединител/заземяващ нож
3. Вакуумен товаров прекъсвач или автоматичен прекъсвач
4. Индикатор на напрежение
5. Кабелна връзка

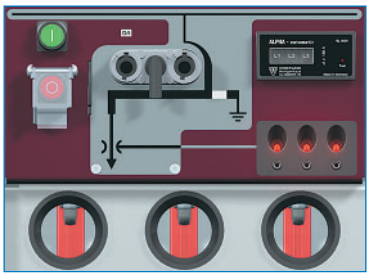

Работно положение.

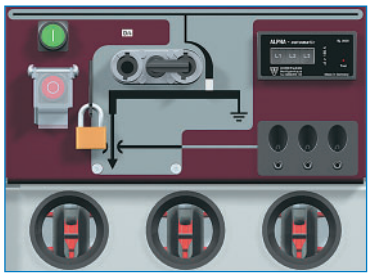

Заземено положение.

Развития в областта на електроразпределението

Електрическата енергия е неделима част от живота на съвременното общество. Надеждното и непрекъснато подаване на електроенергия става все по-важно с всеки изминал ден. От гледна точка на енергийните компании и на индустрията това означава, че разпределителната мрежа трябва да отговаря на все по-строги изисквания. Дори не е необходимо да се изтъква, че безопасността и експлоатационната надеждност играят важна роля. В резултат на либерализацията на енергийния пазар и на влиянието, което тя оказва на пазара, електрическата енергия става все по-комерсиален продукт с всички произтичащи от това последствия. Сега, когато се създава разпределителна мрежа, се обръща много по-голямо

Компактност

Xiria е едно от най-малките разпределителни устройства от този вид. Високата степен на компактност е непосредствен резултат от комбинирането на технологиите, използвани от Eaton Holec – управление на електрическото поле, твърда изолация и използване на изключително компактни вакуумни прекъсвачи. Тази компактност осигурява добри финансови резултати при ново строителство и при модернизация на съществуващи трансформаторни подстанции, тъй като благодарение на нея е необходима минимална подова площ за инсталиране на устройствата.

Компактна конструкция.

Готовност за използване в автоматизирани мрежи

Xiria е готова за използване в напълно автоматизирани мрежи. Предлагат се различни варианти на системата в зависимост от изискванията за дистанционна сигнализация и за дистанционно управление. Тези варианти са модулни, така че могат да бъдат добавени бързо и лесно в бъдеще. По този начин Xiria изпреварва бъдещите развития на автоматиката и на оперативното управление, така че можете да бъдете сигурни, че няма да използвате стандарти за управление, визуализация и комуникация, които са прекалено специфични и дори остарели.

Защитното електронно реле се настройва лесно.

Xiria е чисто и зелено устройство

Xiria е изпълнена изключително от безвредни за околната среда материали. Изолационната среда е чист, сух въздух и комутационната среда е вакуум. Така Xiria отговаря на изискването за устойчивост на енергоразпределението. Устройството се разглобява лесно в края на експлоатационния му живот. Използваните материали са ясно означени и могат да се използват повторно. Това улеснява рециклирането и помага да бъдат избегнати излишни разходи и екологични такси, когато устройството се извежда от експлоатация.

Ясен знак, че подлежи на рециклиране.

Устройствата Xiria могат да се използват в компактни трансформаторни подстанции за енергоразпределение и в достъпни станции за комунални и промишлени цели. Те са идеални и за използване в децентрализирани системи за производство на електроенергия, като, например, ветропаркове.

внимание на общите разходи за целия експлоатационен срок на мрежата, отколкото преди. Системата Xiria, която не изисква поддръжка, е отговорът на Eaton Holec на това условие. Устойчивостта и отсъствието на неблагоприятното въздействие върху околната среда стават все по-важни при избора на материали за прекъсвача. За Eaton Holec този критерий е стартова точка за конструирането на разпределителни устройства от ново поколение – от гледна точка на производството и на целия експлоатационен живот на устройството, включително и на повторната употреба на използваните материали. На базата на тези разработки Eaton Holec пусна на пазара Xiria - система, която отговаря на настоящото и на бъдещото развитие на либерализирания енергиен пазар.

Размери (mm)

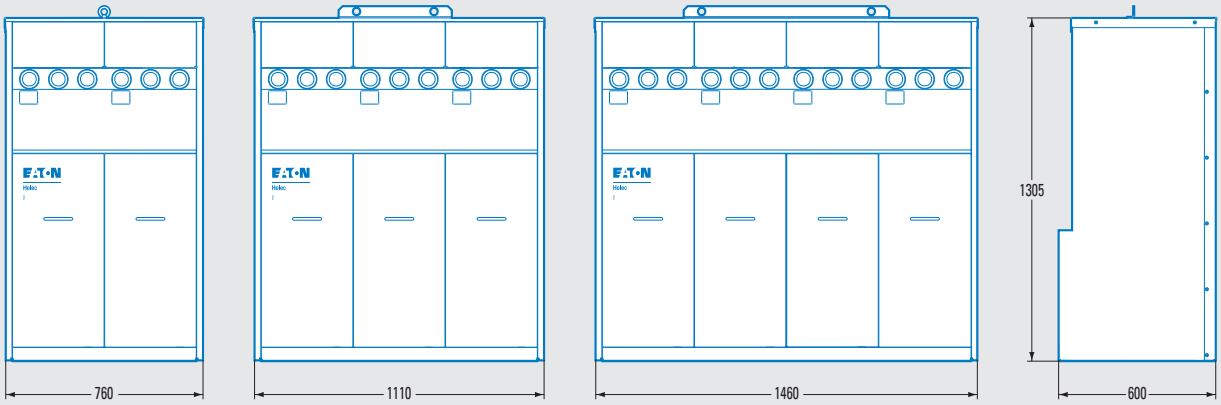

Вариант с 2 панела, тегло: 300 kg.

Вариант с 3 панела, тегло: 385 kg.

Вариант с 4 панела, тегло: 490 kg.

Технически данни

Xiria						
Общи технически характеристики						
Номинално напрежение	kV	3,6	7,2	12	17,5	24
Издържано импулсно напрежение	kV	40	60	75/95	95	125
Издържано напрежение с промишлена честота	kV	10	20	28	38	50
Номинална честота	Hz	50/60	50/60	50/60	50/60	50/60
Съпротивление на вътрешна дъга	kA-s	20-1	20-1	20-1	16-1	16-1
Шинна система						
Номинален ток при нормална работа	A	630	630	630	630	630
Номинален краткотраен ток на термична устойчивост	kA-s	20-3	20-3	20-3	16-3	16-3
Номинален ток на динамична устойчивост	kA	50	50	50	40	40
Автоматичен прекъсвач						
Номинален ток при нормална работа	A	200/500	200/500	200/500	200/500	200/500
Номинален ток на изключване при късо съединение	kA	20	20	20	16	16
Номинален ток на включване при късо съединение	kA	50	50	50	40	40
Номинален краткотраен ток на термична устойчивост	kA-s	20-3	20-3	20-3	16-3	16-3
Товаров прекъсвач						
Номинален ток при нормална работа	A	630	630	630	630	630
Номинален ток на изключване на предимно активен товар при косинус фи 0,7	A	630	630	630	630	630
Номинален ток на включване при късо съединение	kA	50	50	50	40	40
Номинален краткотраен ток на термична устойчивост	kA-s	20-3	20-3	20-3	16-3	16-3

Xiria съответства на следните международни стандарти	
МЕК 62271-1	Общи спецификации
МЕК 62271-200	омутационни апарати в метален корпус
МЕК 62271-304	Тежки климатични условия
МЕК 62271-100	Прекъсвачи (M1/E2)
МЕК 60265-1	Прекъсвачи (M1/E3)
МЕК 62271-102	Разединители и заземителни ножове (M0)
МЕК 62271-102	Заземяване посредством вакуумна бутилка (E2)
IEC 60529	Степен на защита
МЕК 60044-1	Токови трансформатори
EN 50181	Проходни кабелни изводи

Класификация съгласно IEC 62271-200	
Загуба на непрекъснатост на услугата	LSC 2B
Клас на секциониране	PM
Вътрешна дъга	IAC AFL 20/16 kA-1 s

KEMA

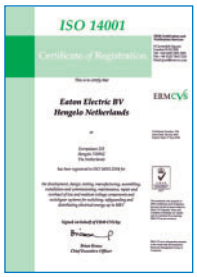

Eaton's electrical business е световен лидер в разпределението и осигуряването на високо качество на електроенергията, както и в областта на продукти и услуги за управление и промишлена автоматика. Широко известните електрически продуктови линии на Eaton, включително Cutler-Hammer®, Moeller®, Powerware®, Holec®, MEM®, Santak® и MGE Office Protection Systems™, осигуряват по заявка на клиента решения за управление на силови вериги (PowerChain Management®) за нуждите на системите в центрове за данни, за клиентите от индустриалния, институционалния, държавния, комуналния, търговския, жилищния или OEM сектори в целия свят.

Eaton Corporation е компания, която предлага разнообразни решения за управление на електроенергията с продажби, възлизащи на 15,4 милиарда щатски долара през 2008 година. Eaton е световен технологичен лидер в сферата на електрическите системи за осигуряване на качество, разпределение и управление на електроенергията; на хидравлични компоненти, системи и услуги за промишлено и мобилно оборудване; на горивни, хидравлични и пневматични системи за въздушни и космически цели с гражданско и военно приложение; на силови агрегати и трансмисии за камиони и автомобили за осигуряване на висока производителност, икономия на гориво и безопасност. Eaton има приблизително 75 000 служители и продава продукти на клиенти в повече от 150 страни. За повече информация посетете www.eaton.com.

Продуктите за средно напрежение на Eaton в енергийната верига

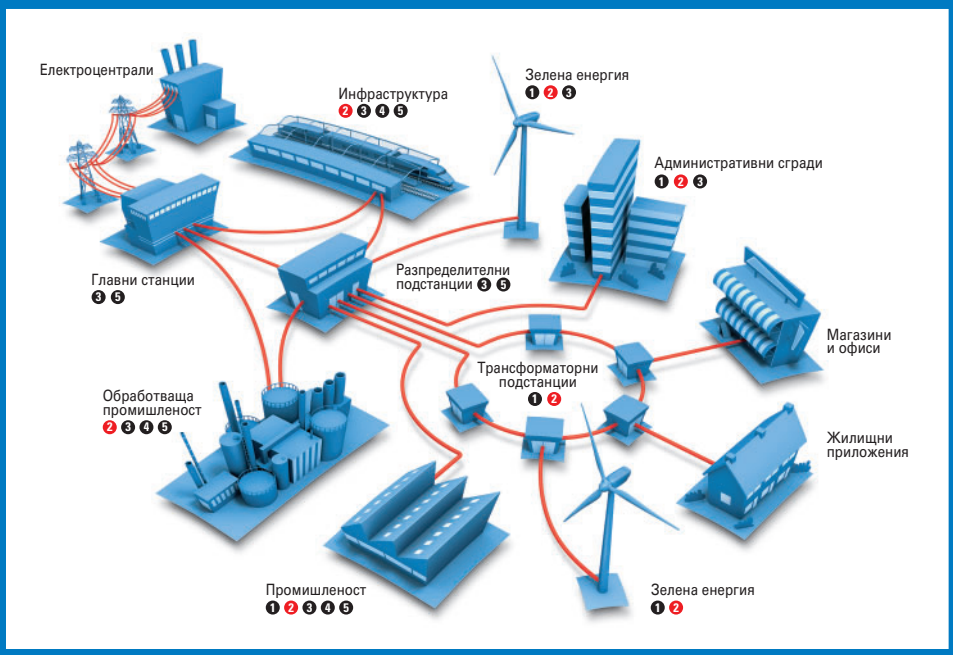

❶ Magnefix

❷ Xiria

❸ SVS

❹ Unitole

❺ MMS

Моеллер Електрик
България ЕООД
Гр. София 1330, ул. „Гюешево" 83
Бизнес Център Сердика
Сграда 1, ет. 4, офис 412
Тел.: +359 2 489 13 53
Факс: +359 2 821 37 11
Officebg@eaton.com
www.moeller.bg

EATON | Holec

www.eatonelectrical.com

© 2009 Eaton Electric B.V.
Всички права запазени.

Отпечатано в България.
Формуляр № 6049622 BR 001
Декември 2009г.

Поради политиката на непрекъснато усъвършенстване и доразвиване Eaton си запазва правото да прави промени на конструкцията и на спецификацията на продукта без предупреждение.